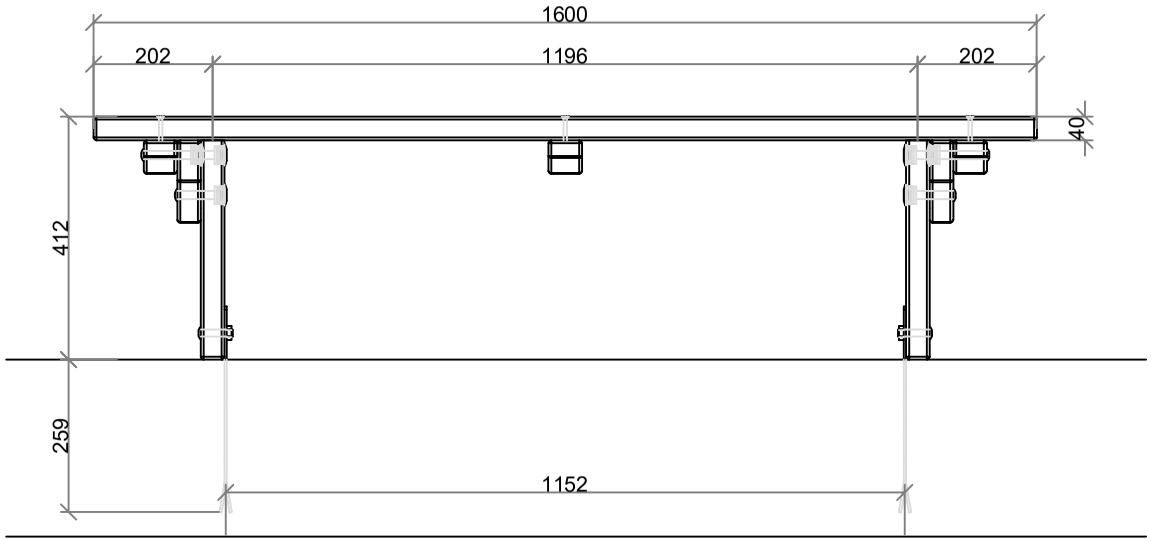

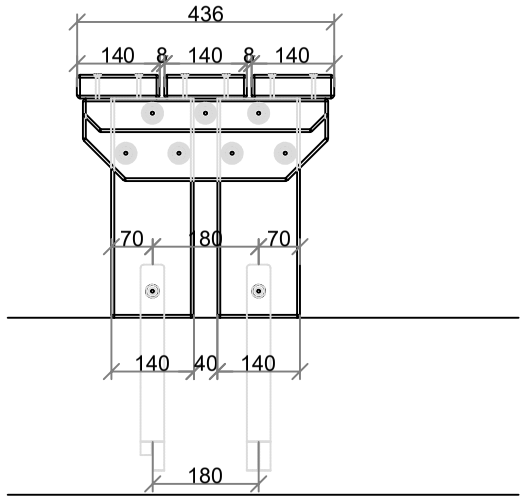

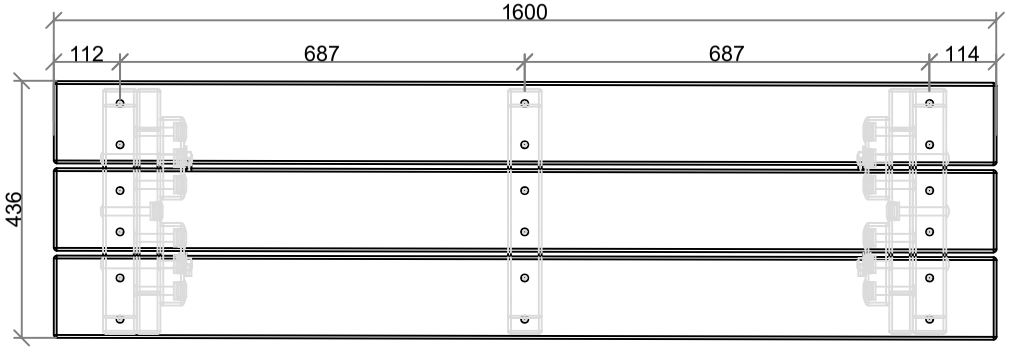



FECHA: Agosto 2022 09/08/2022	01/01/34/06/00/00 - Def. general Banco Parque sin reposabrazos - sin respaldo 1600 mm	BC-1032 01/01/34/16/00	ARCOURBAN
	VISTA GENERAL CON COTAS EN MILIMETROS		
ESCALA:	Plano propiedad de Arcourban S.L. protegido por ley 3/91 sobre competencia desleal. La empresa receptora se compromete a un tratamiento confidencial de la información emitida en este plano.		1º 09/08/2022 2º 08/08/2025 3º 23/11/2026 4º