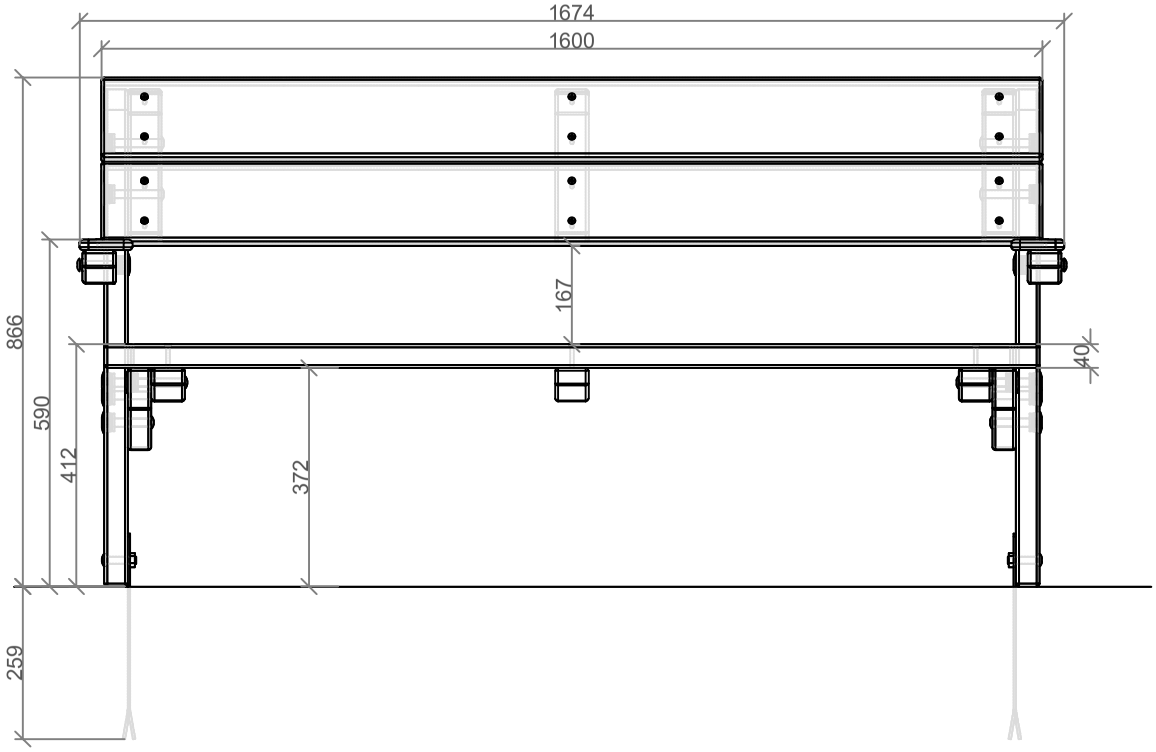

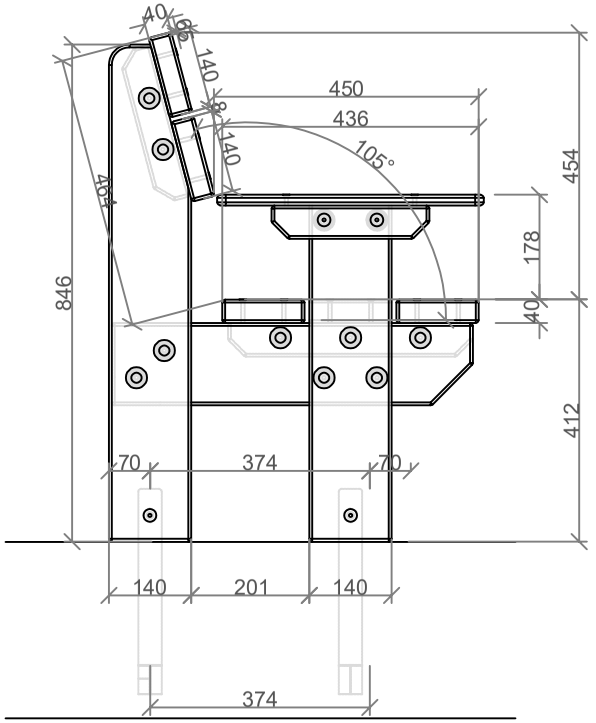

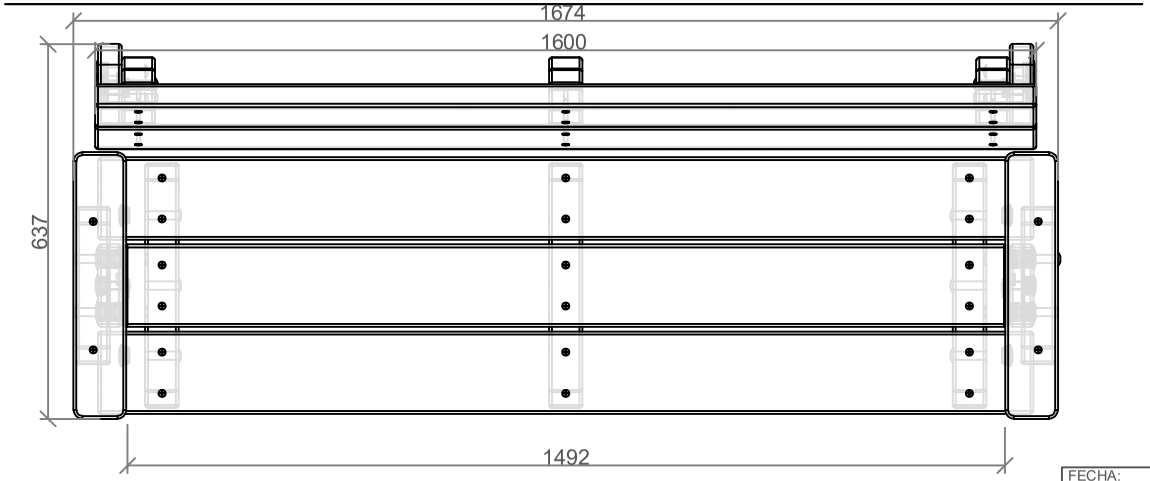



*Todas las aristas tienen un radio mínimo de 3mm.

FECHA: Agosto 2022 09/08/2022	01/01/32/16/00/00 - Def. General Banco Parque - Accesible 1600 mm	BC-1030 01/01/32/16/00	ARCOURBAN
	VISTA GENERAL CON COTAS EN MILIMETROS		
ESCALA:	Plano propiedad de Arcourban S.L. protegido por ley 3/91 sobre competencia desleal. La empresa receptora se compromete a un tratamiento confidencial de la información emitida en este plano.	1º 09/08/2022 2º 08/08/2025 3º 4º	