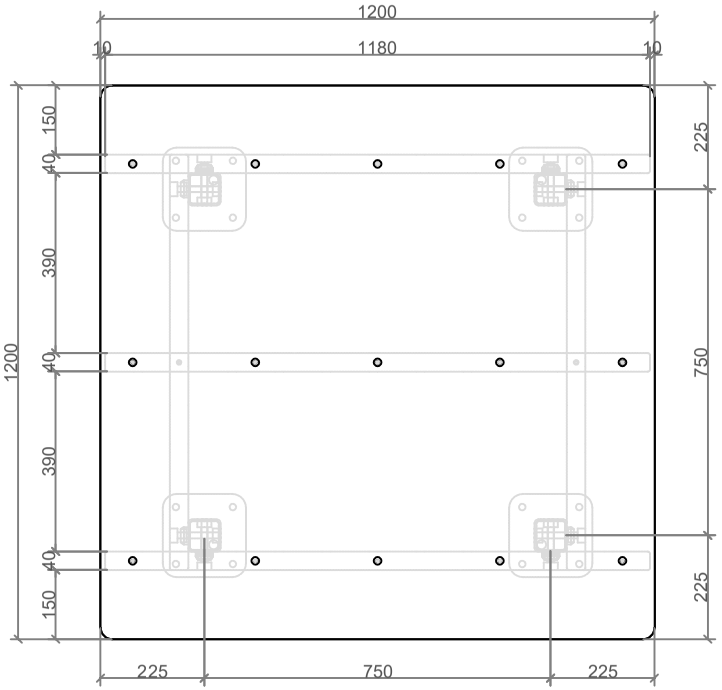

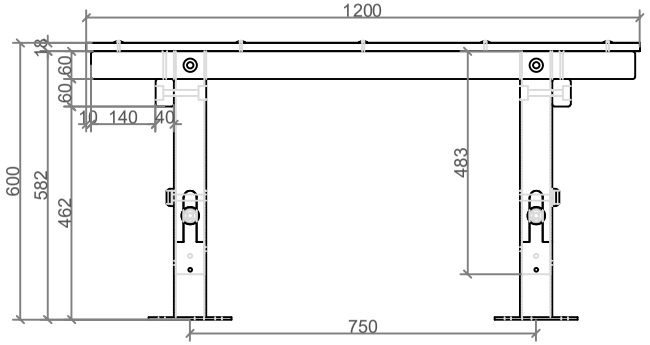

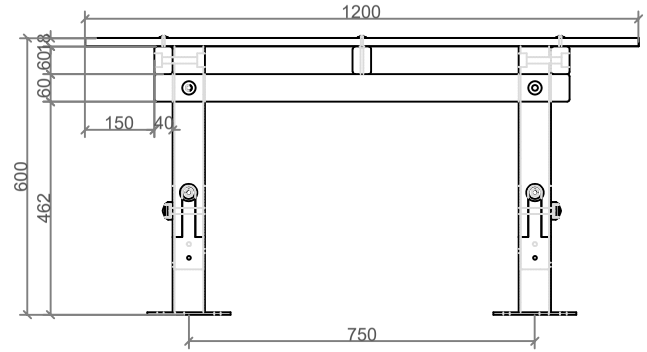

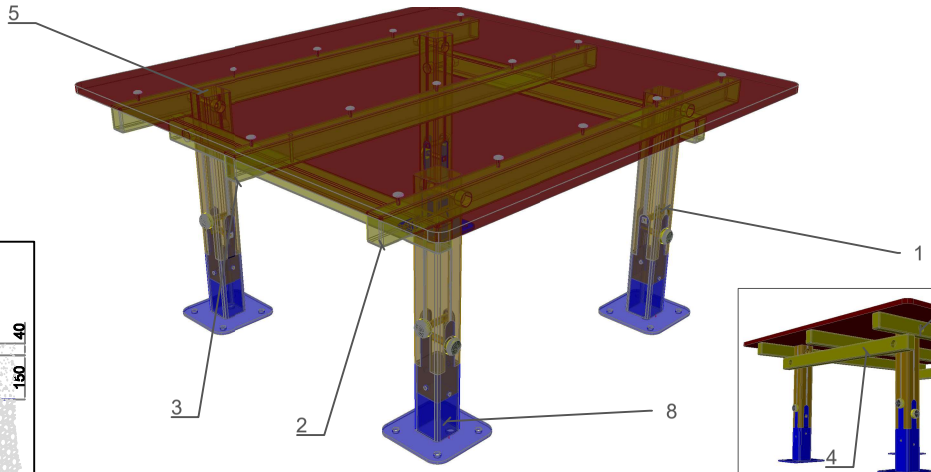

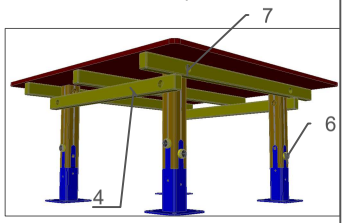

MARCA	REFERENCIA	Uds	DEFINICION	LARGO	ANCHO	GRUESO
1	08/02/13/00/P1	2	PIE PINO RANURADO	484	70	70
2	08/02/12/00/LL	2	LARGUERO LARGO	1180	60	40
3	08/02/12/00/LI	1	LARGUERO LARGO INTERIOR	1180	60	40
4	08/02/13/00/LC	2	LARGUERO CORTO	900	60	40
5	08/02/12/00/TS	1	TABLERO SUELO CARRIAJE	1200	1200	18
6		8	TAPON CONALSA 2 CUERPOS GRANDE Ø 36	SEGÚN PLANO		
7		8	TAPON CONALSA 1 CUERPO GRANDE Ø 31	SEGÚN PLANO		
8	23/PA/04/02	2	ANCLAJE CONALSA 70X70 PAVIMENTO	SEGÚN PLANO		
	23/TE/04/03		ANCLAJE CONALSA 70X70 TIERRA			

- 4 TORNILLOS DIN 603 M12/95 PARA ANCLAJE
- 4 TORNILLOS DIN 633 M12/85 PARA PIES-LARGUEROS
- 4 TORNILLOS DIN 603 M12/120 PARA ANCLAJE-LARGUEROS
- 2 SPAX 5/80 PARA LARGUEROS-PIES
- 15 INVIOLABLES 5/50 PARA TABLERO-LARGUEROS.

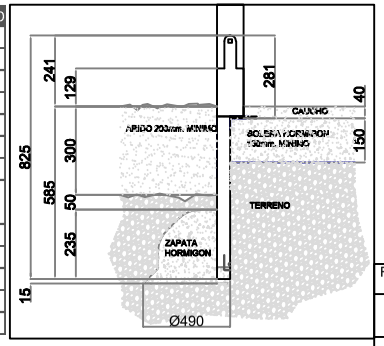

FECHA: Mayo 2015	08/02/13/00/00/00 - Definición General Áreas Caninas Mesa L	CAC-13 08/02/13/00/00	ARCOURBAN
18/05/2012			
11/09/2017	VISTA GENERAL CON COTAS EN MILIMETROS		
ESCALA:	Plano propiedad de Arcourban S.L. protegido por ley 3/91 sobre competencia desleal. La empresa receptora se compromete a un tratamiento confidencial de la información emitida en este plano.		1º 18/05/2012 · 2º 22/05/2015 · 3º · 4º