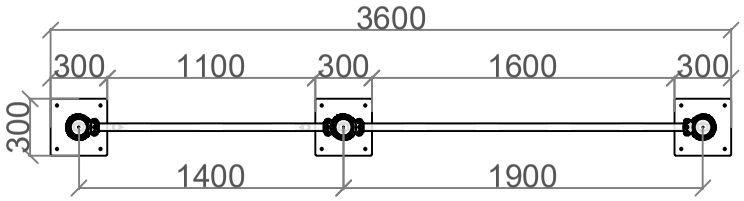

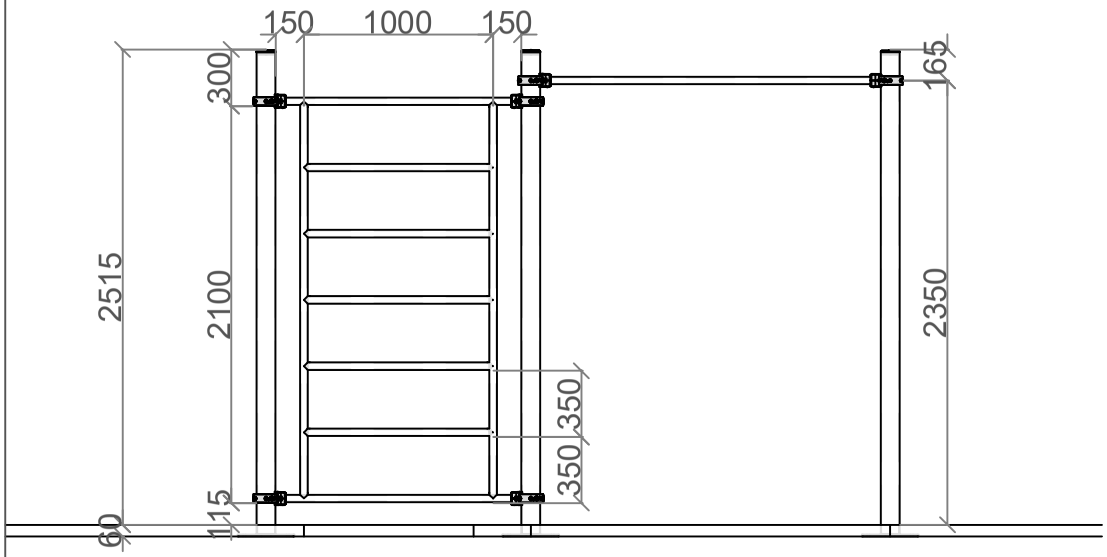

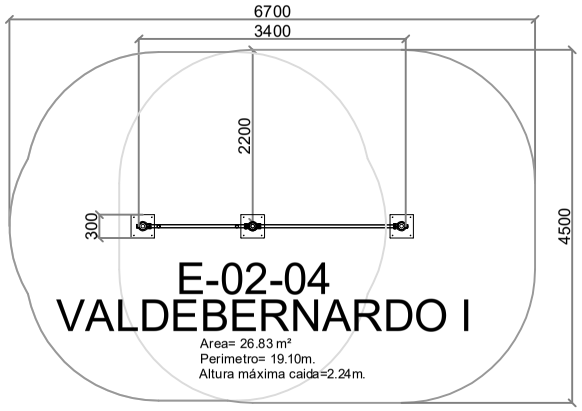

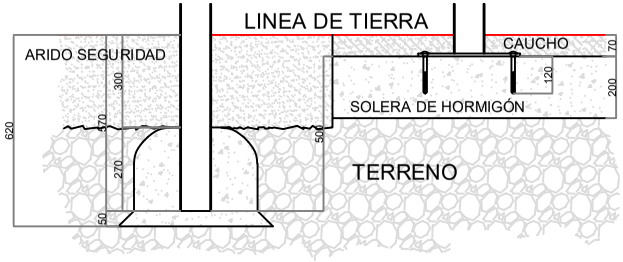

.- 1 Ud. E-01 Barra de elevaciones
.- 1 Ud. E-023 Pared sueca

FECHA: Noviembre/2021 23/11/2021	07/06/2.4/00/00/00 Definición General Conjunto 4 - 2 elementos Valdebernardo I	E-2-04 07/06/2.4/00/00	ARCOURBAN
	VISTA GENERAL CON COTAS EN MILIMETROS		
ESCALA:	Plano propiedad de Arcourban S.L. protegido por ley 3/91 sobre competencia desleal. La empresa receptora se compromete a un tratamiento confidencial de la información emitida en este plano.		1º 29/11/2021 2º 19/03/2025 3º 19/05/2025 4º