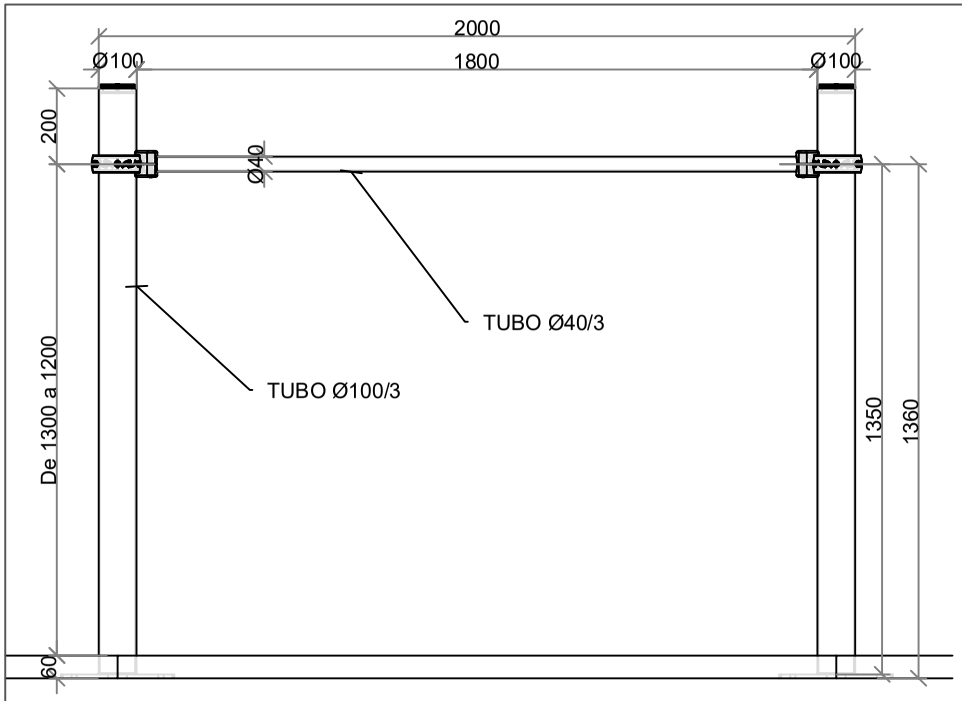

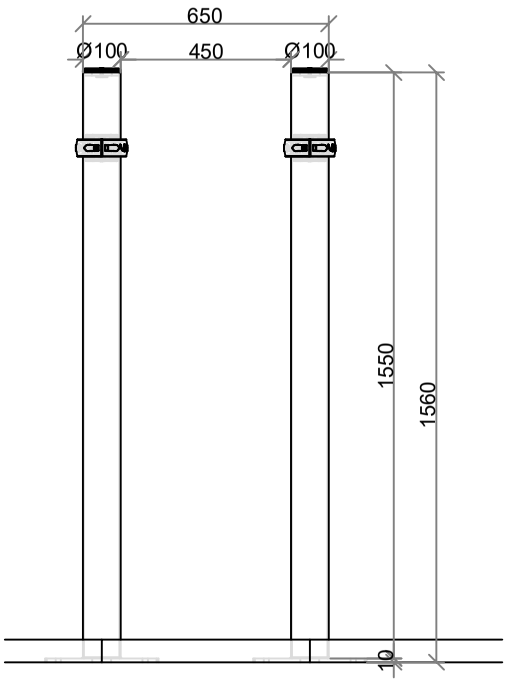

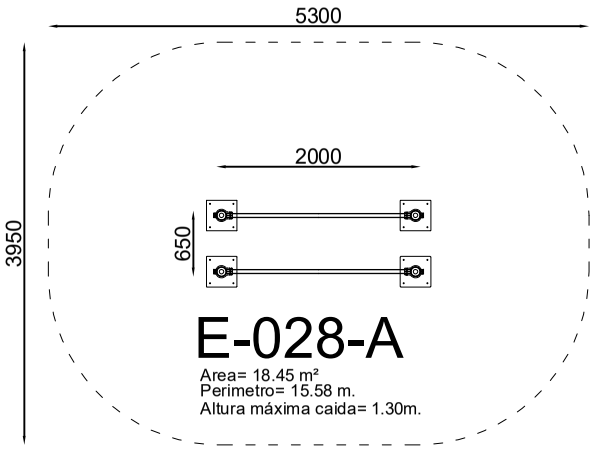

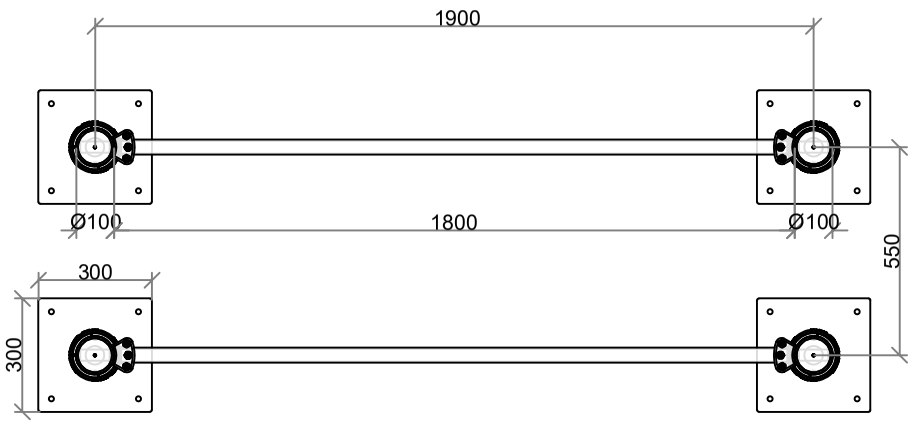

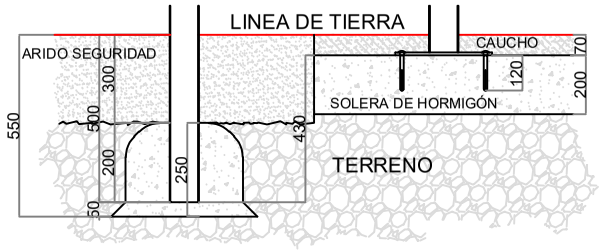

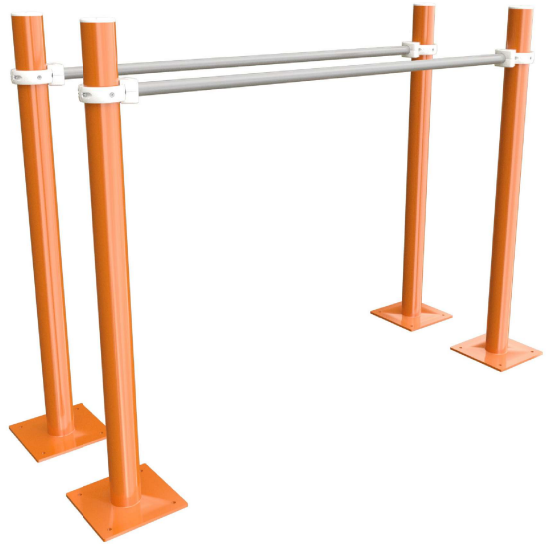

FECHA: NOVIEMBRE/2021 22/11/2021	07/06/028/00/00/00 Definición General Paralelas olímpicas Mayores de 14 años. Estatura ≥ 1.40m	E-028 A 07/06/028/00/00	ARCOURBAN
	VISTA GENERAL CON COTAS EN MILIMETROS		
ESCALA:	Plano propiedad de Arcourban S.L. protegido por ley 3/91 sobre competencia desleal. La empresa receptora se compromete a un tratamiento confidencial de la información emitida en este plano.		1º 22/11/2021 2º 09/05/2025 3º 4º