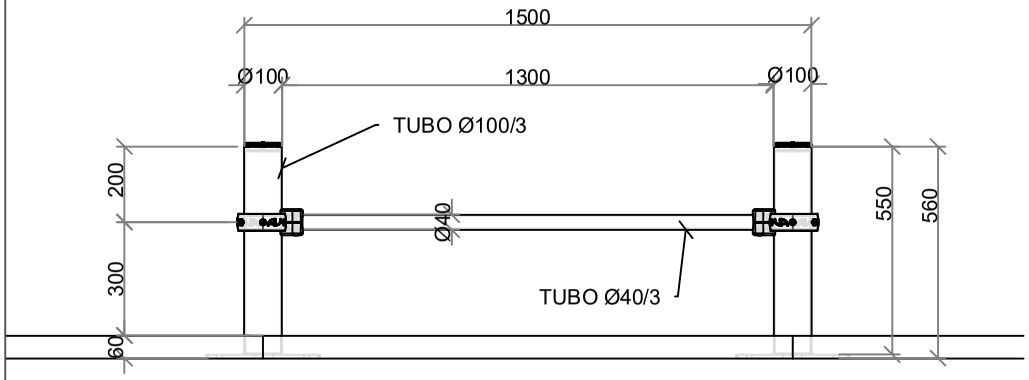

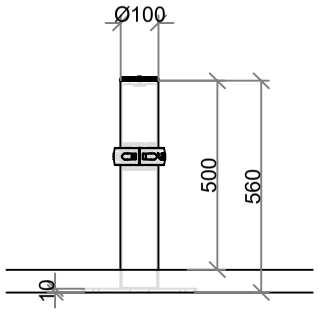

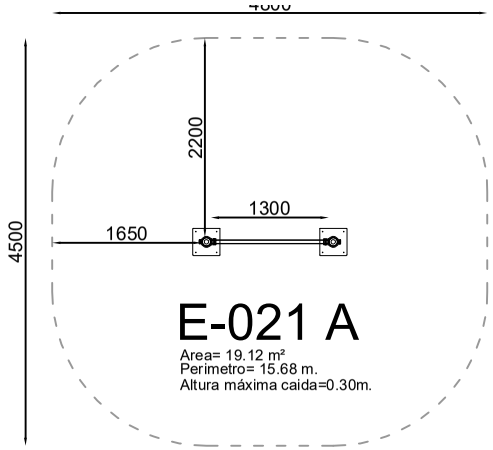

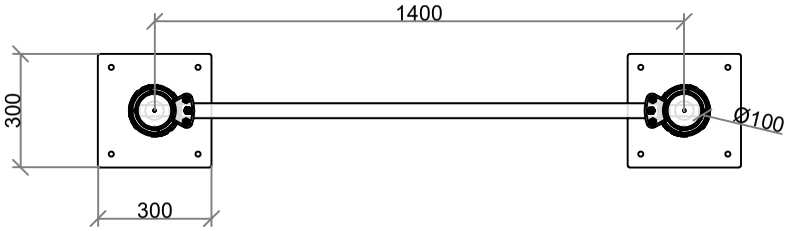

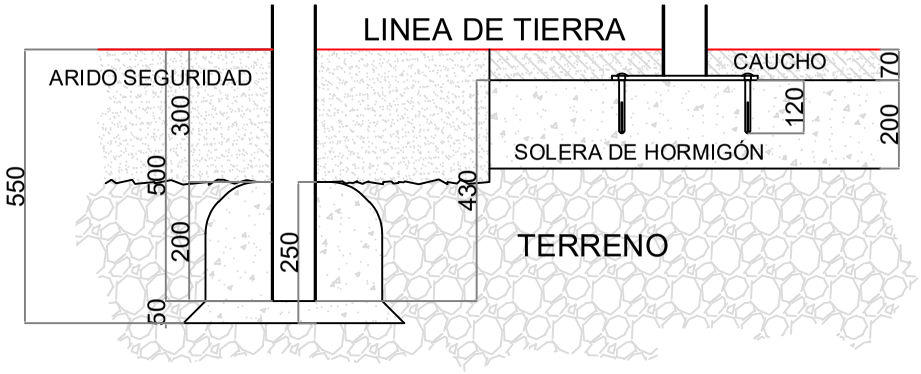

FECHA: Noviembre/2021 22/11/2021	07/06/021/00/00/00 Definición General Barra de Flexiones 1300mm, H=300mm. Mayores de 14 años. Estatura ≥ 1.40m	E-021 A 07/06/021/00/00	ARCOURBAN
	VISTA GENERAL CON COTAS EN MILIMETROS		
ESCALA:	Plano propiedad de Arcourban S.L. protegido por ley 3/91 sobre competencia desleal. La empresa receptora se compromete a un tratamiento confidencial de la información emitida en este plano.		1º 24/11/2021 · 2º 08/05/2025 · 3º · 4º