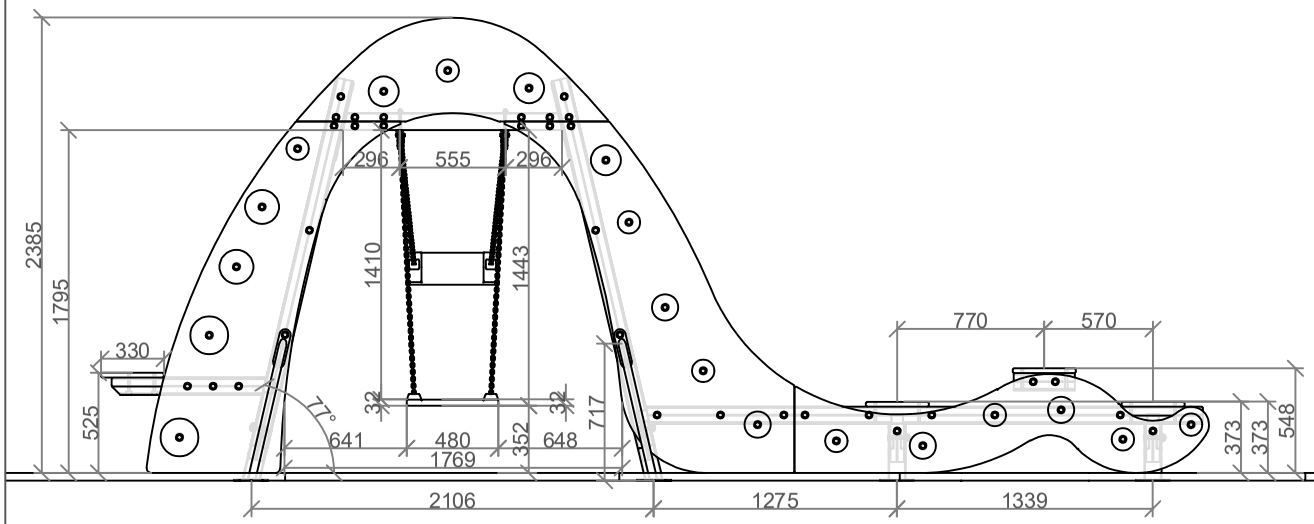

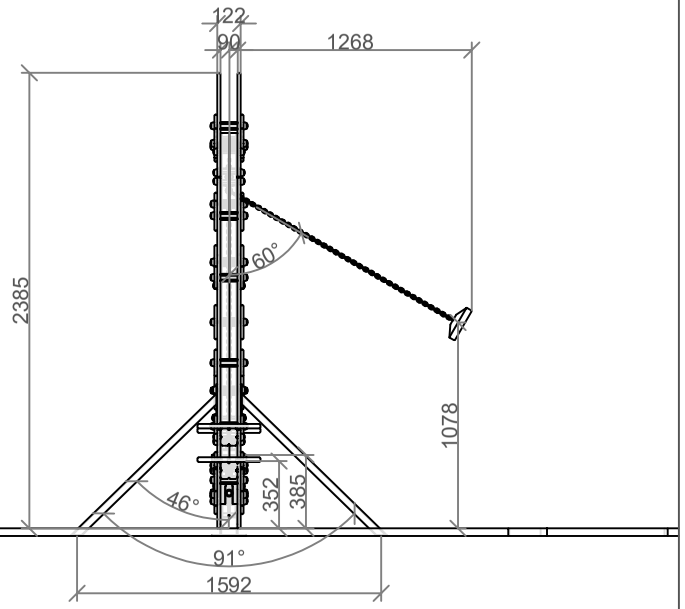

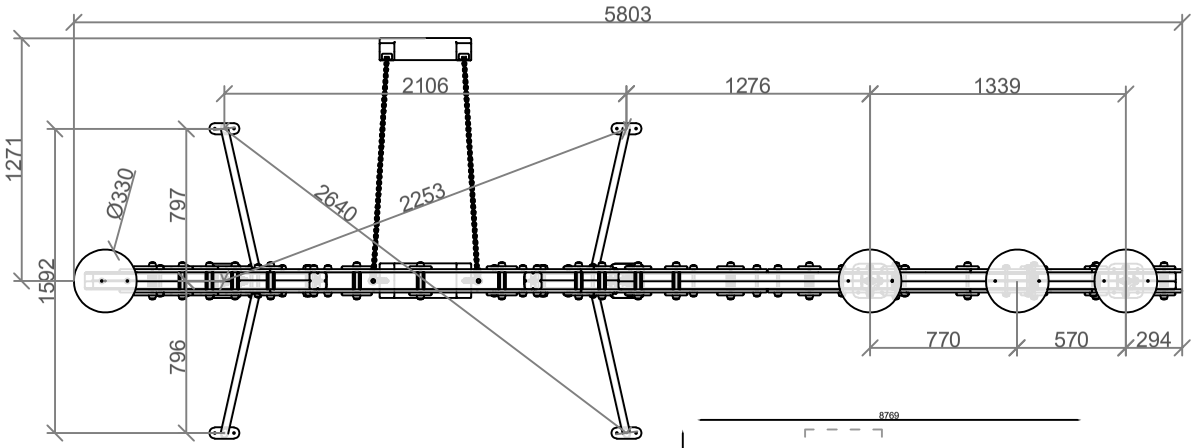

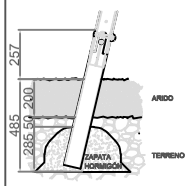

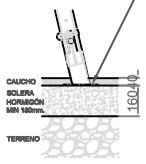

TACOS NYLON 10/100mm

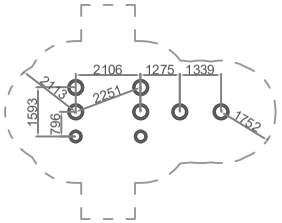

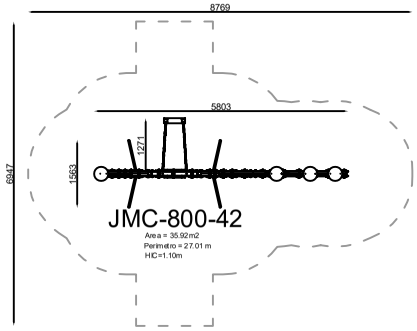

FECHA: Mayo 2020 13/05/2020	Definición general - JMC-800-42 Pulpo - Módulo 02 - Columpio Edad de uso: > 3 años	JMC-800-42 04/17/04/02/00/00	ARCOURBAN
	VISTA GENERAL CON COTAS EN MILIMETROS		
ESCALA:	Plano propiedad de Arcourban S.L. protegido por ley 3/91 sobre competencia desleal. La empresa receptora se compromete a un tratamiento confidencial de la información emitida en este plano.	1º 12/05/2020	2º 02/02/2026
		3º	4º