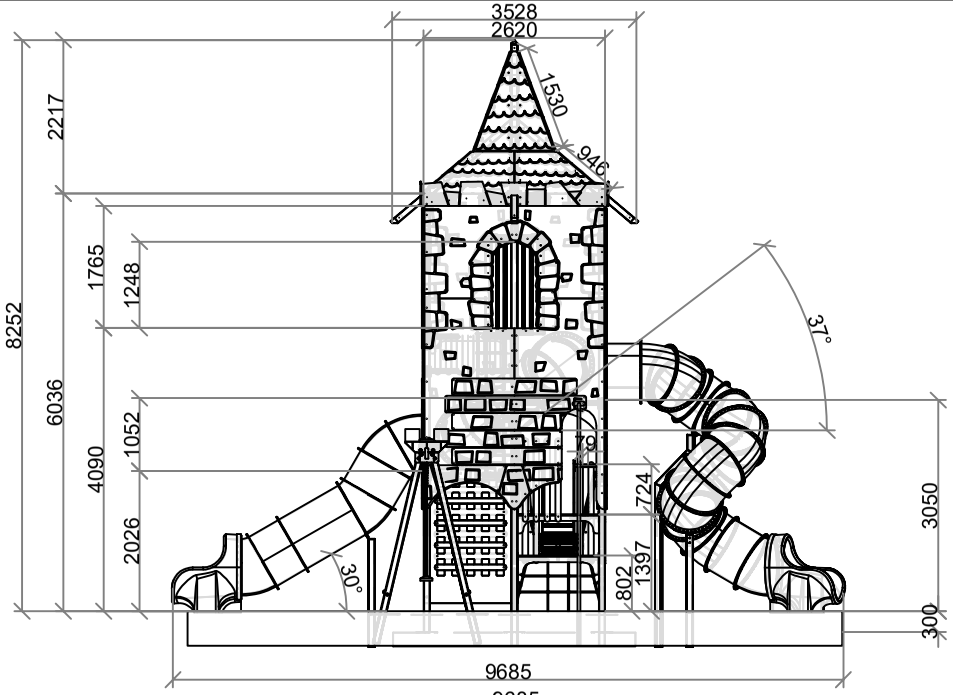

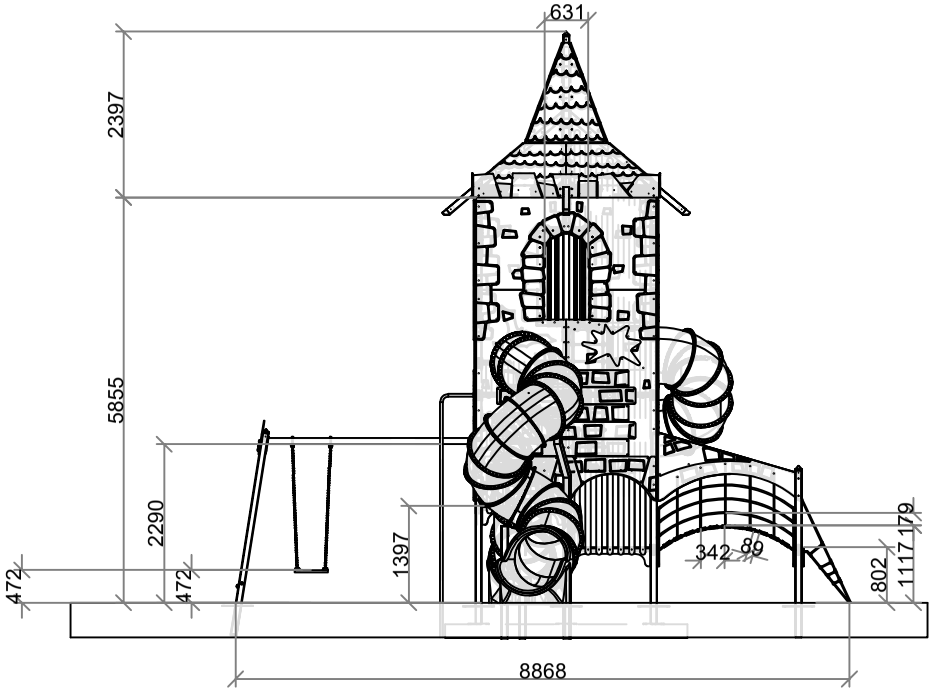

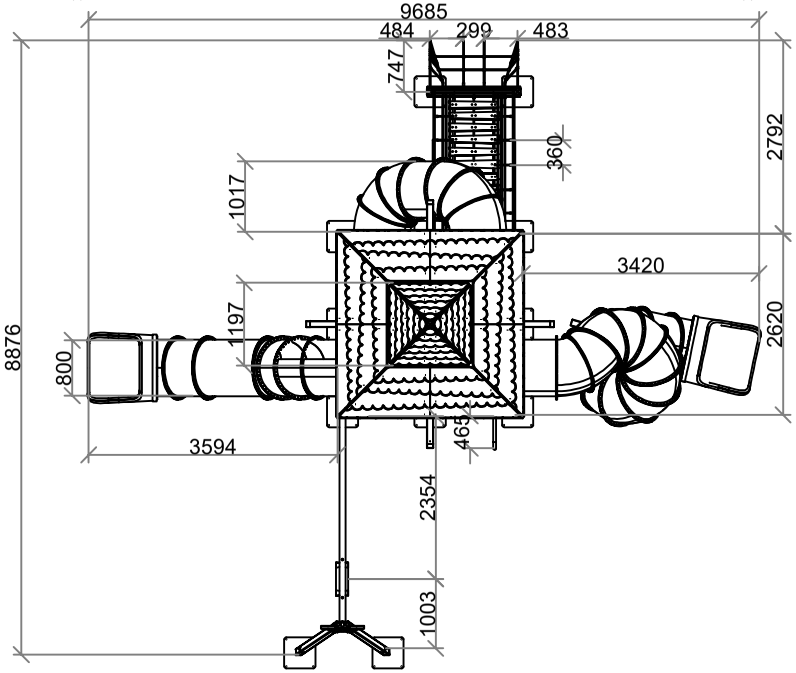

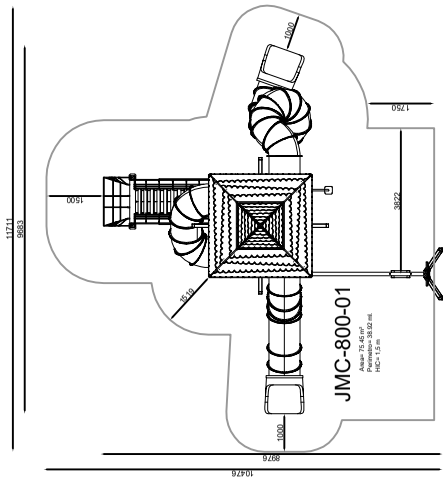

FECHA: Septiembre 2018 19/09/2018	Definición general - JMC-800-1 "Torreón" Edad de uso: > 3 años	JMC-800-1 04/17/01/00/00/00	ARCOURBAN
	VISTA GENERAL CON COTAS EN MILIMETROS		
ESCALA:	Plano propiedad de Arcourban S.L. protegido por ley 3/91 sobre competencia desleal. La empresa receptora se compromete a un tratamiento confidencial de la información emitida en este plano.		1º 21/07/2023 · 2º 02/02/2026 · 3º · 4º