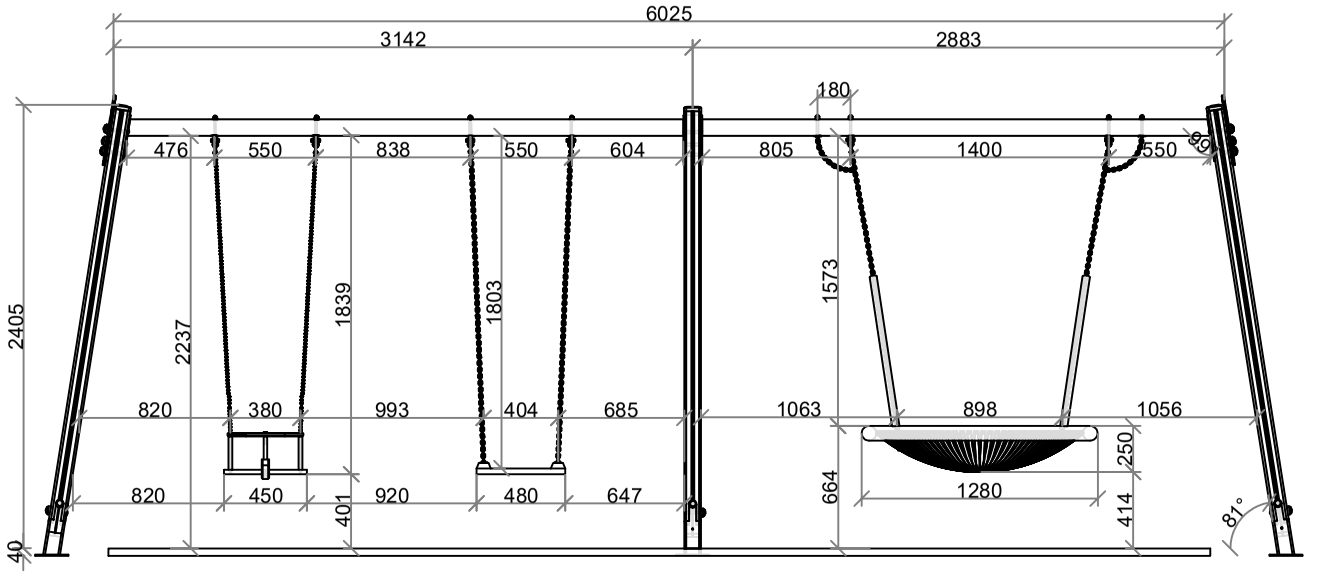

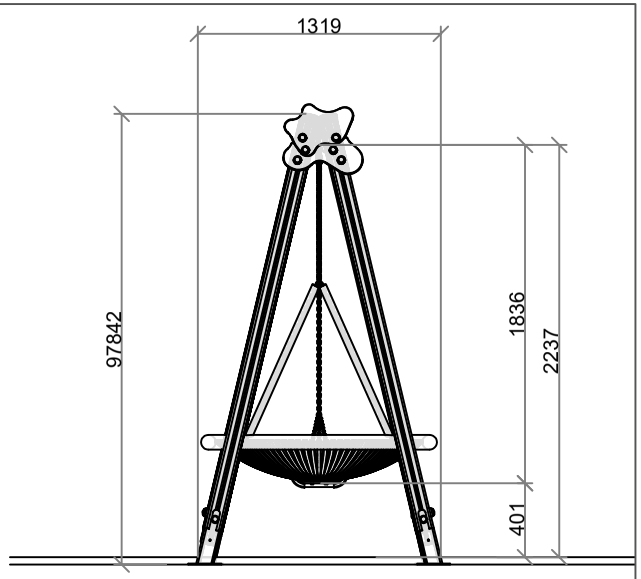

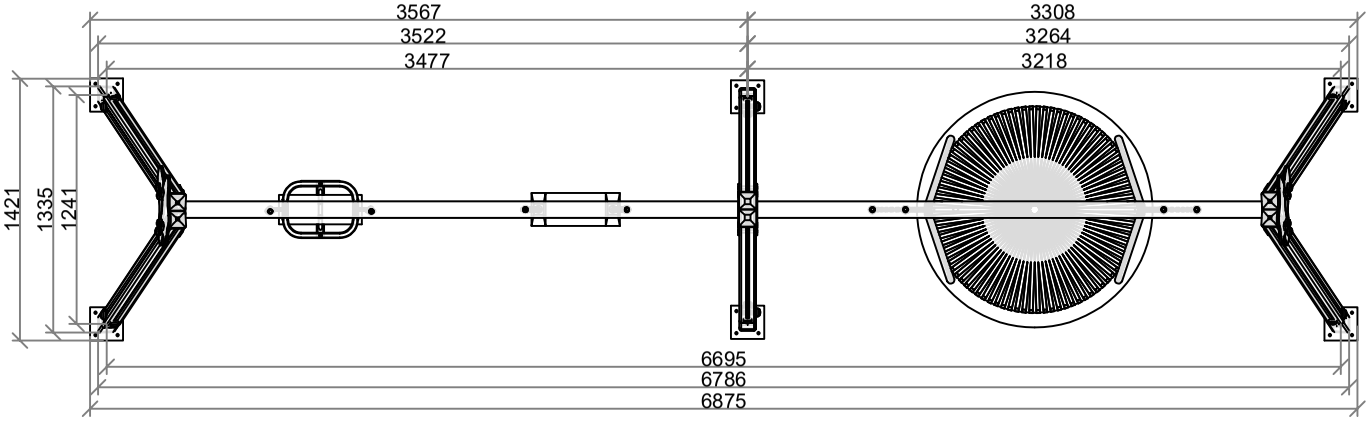

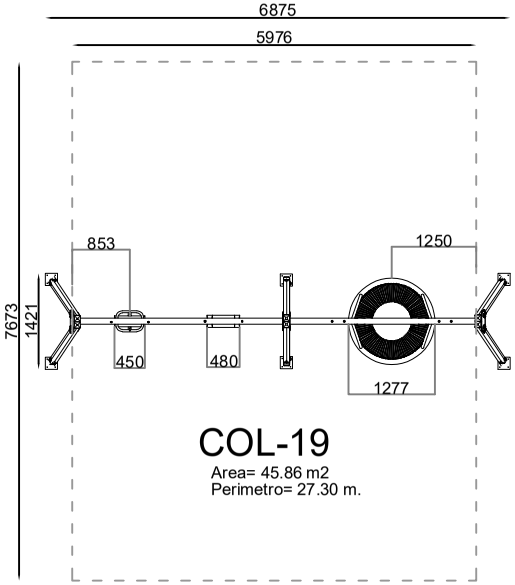

FECHA: Abril 2019 10/04/2019	04/05/19/00/00/00 Definición General Columpio 3 asientos: dodotis/nido/plano Para todas las edades	COL-19 04/05/19/00/00
	VISTA GENERAL CON COTAS EN MILIMETROS	
ESCALA:	Plano propiedad de Arcourban S.L. protegido por ley 3/91 sobre competencia desleal. La empresa receptora se compromete a un tratamiento confidencial de la información emitida en este plano.	

ARCOURBAN

1º	10/04/2019	2º	17/02/2026
3º		4º	