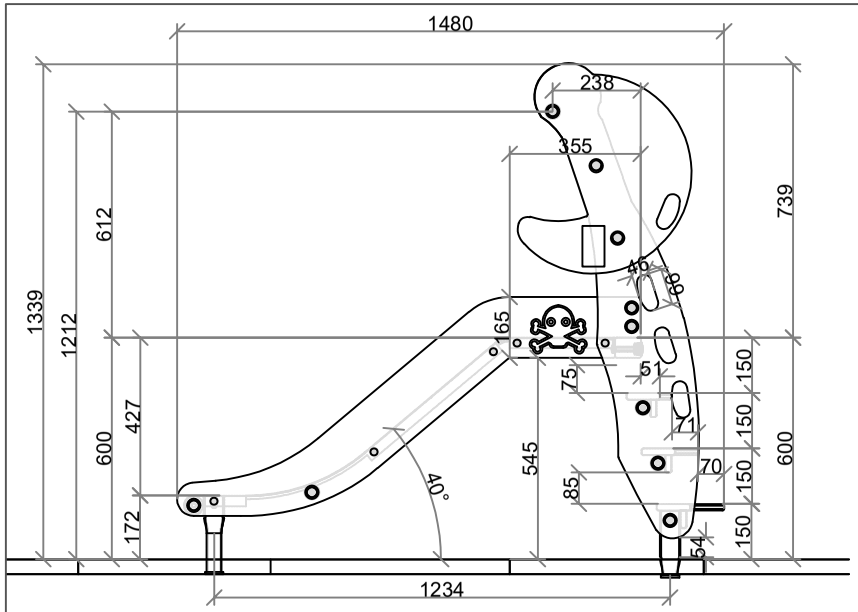

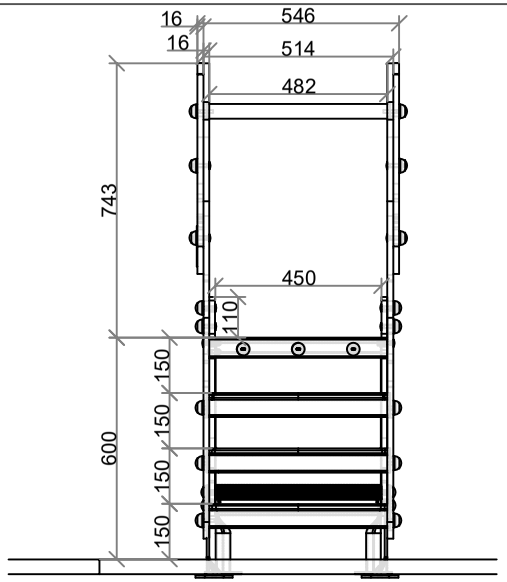

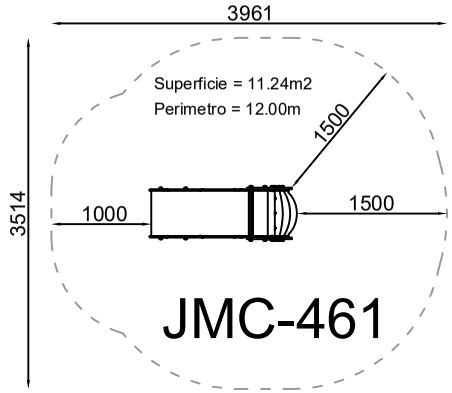

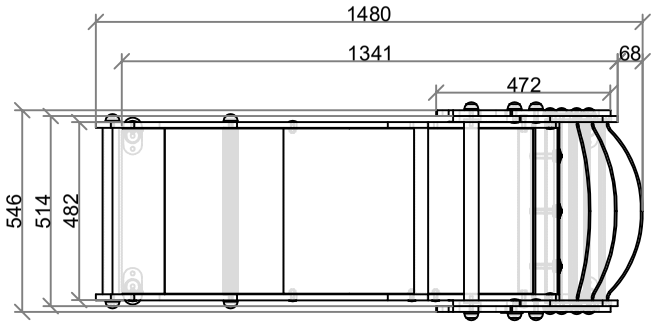

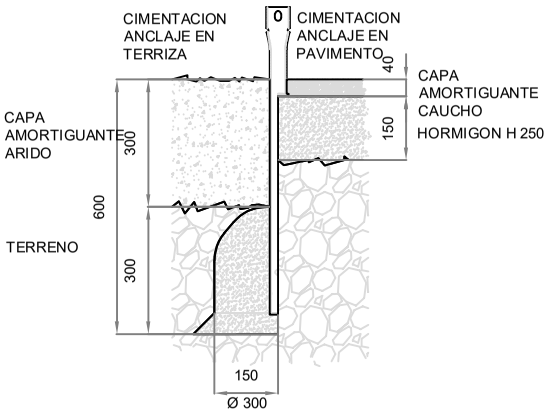

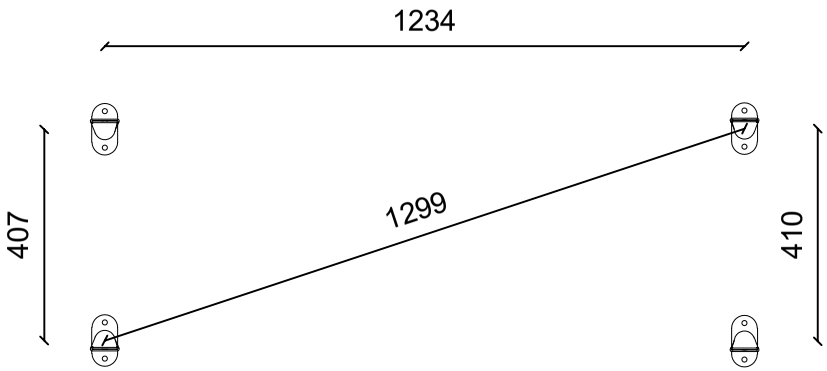

FECHA: Septiembre 2017 05/09/2017	Plano general - Tobogán espada JMC-461 Edad de uso: hasta 6 años	JMC-461 04/13/02/00/00/00	ARCOURBAN
	VISTA GENERAL CON COTAS EN MILIMETROS		
ESCALA:	Plano propiedad de Arcourban S.L. protegido por ley 3/91 sobre competencia desleal. La empresa receptora se compromete a un tratamiento confidencial de la información emitida en este plano.		1º 05/09/2017 · 2º 29/04/2019 · 3º 07/01/2026 · 4º