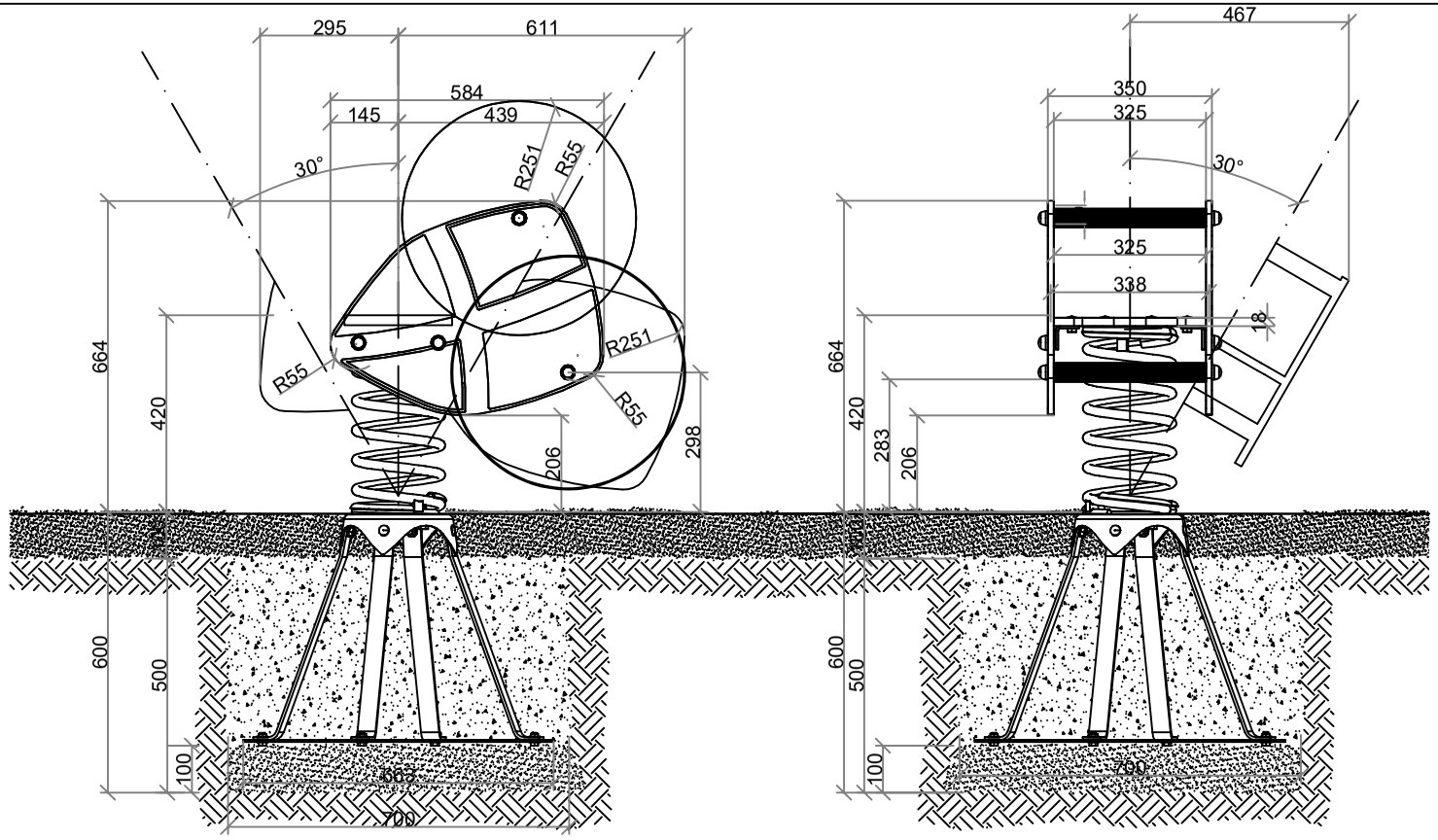

Detalle anclaje suelo pavimento

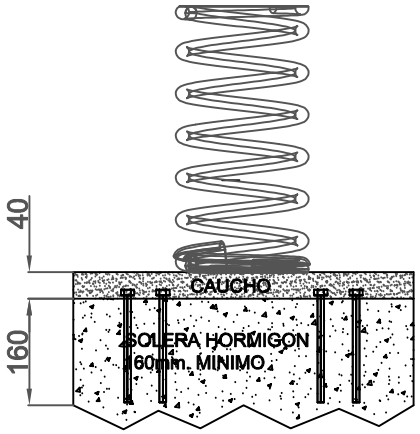

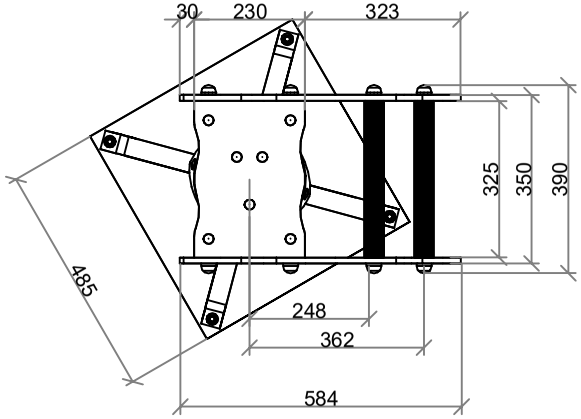

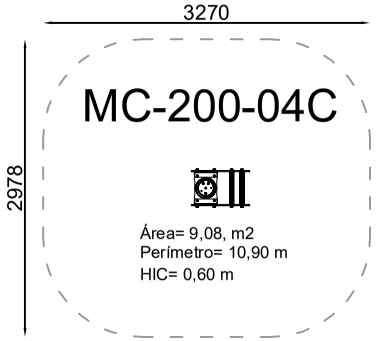

FECHA: Julio 2011 08/01/2013	Plano general - Muelle Escudo MC-200-04 C Edad de uso: hasta los 6 años	MC-200-04 C 04/10/01/06/00/00	ARCOURBAN
	VISTA GENERAL CON COTAS EN MILIMETROS		
ESCALA:	Plano propiedad de Arcourban S.L. protegido por ley 3/91 sobre competencia desleal. La empresa receptora se compromete a un tratamiento confidencial de la información emitida en este plano.		1º 19/07/2011 · 2º 08/01/2013 · 3º 24/04/2019 · 4º 28/11/2025