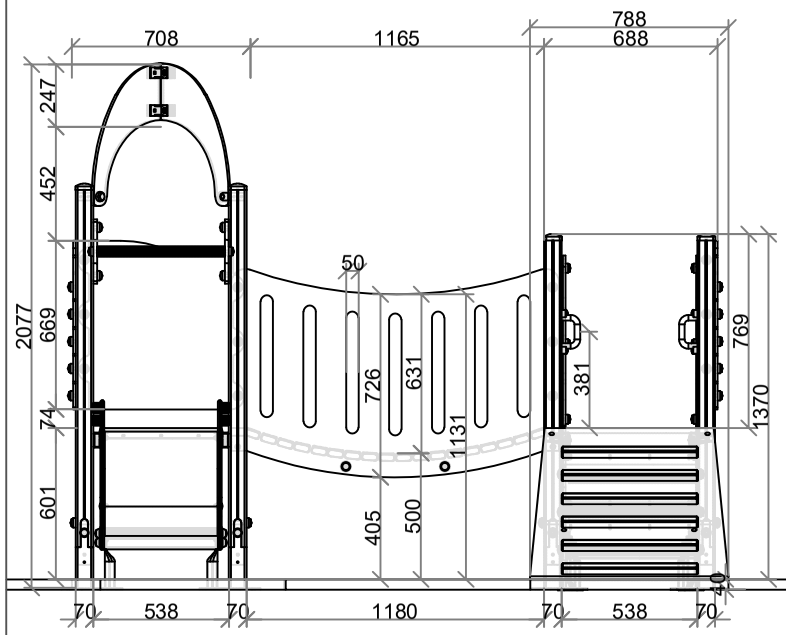

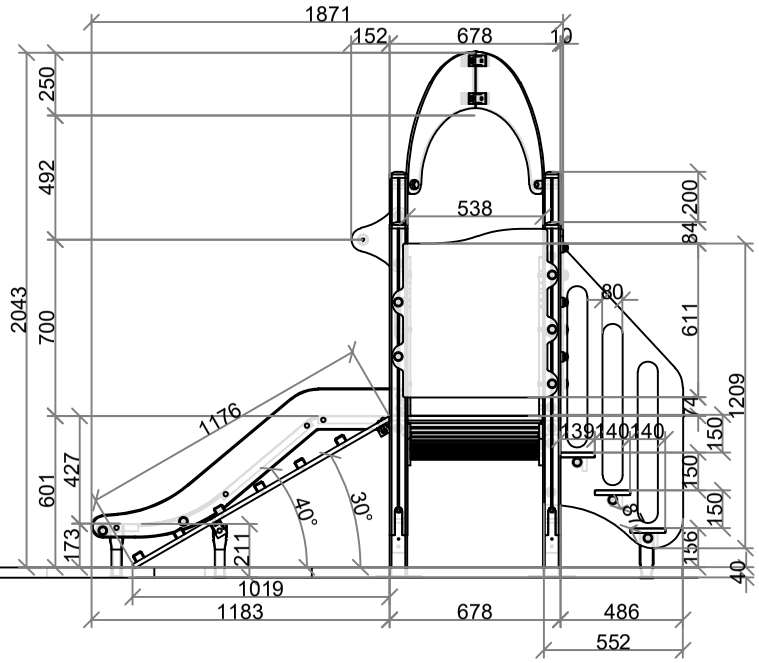

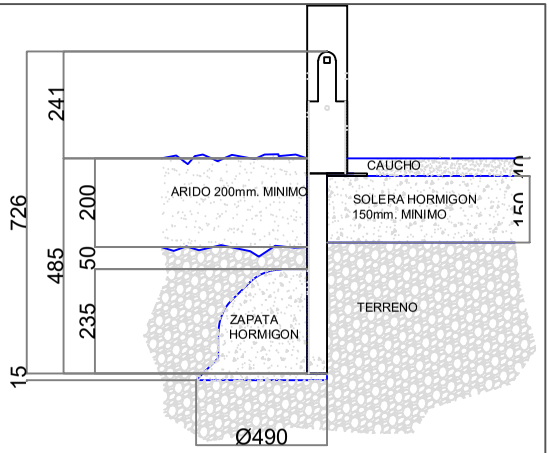

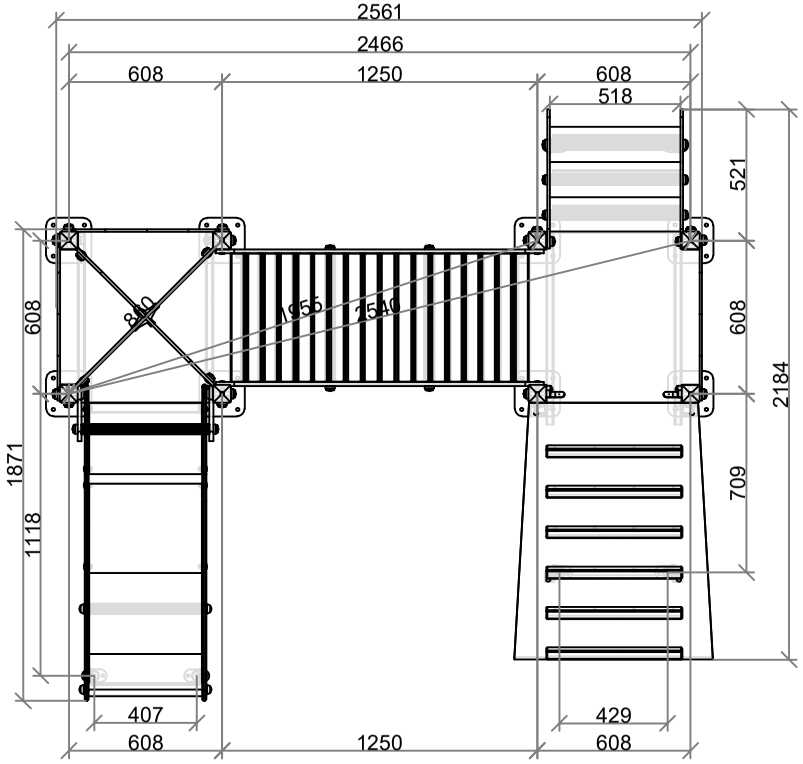

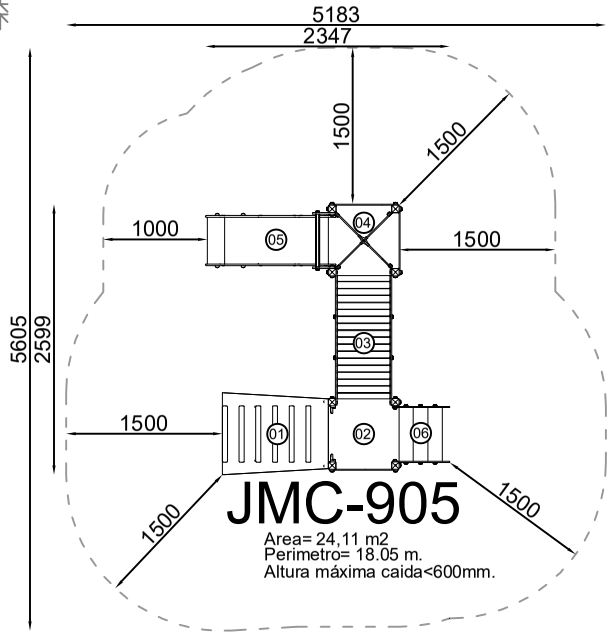

JMC-905

Area= 24,11 m2
Perimetro= 18.05 m.
Altura máxima caida<600mm.

FECHA: Mayo 2016 18/05/2016	Plano general - Aventura stairs JMC-905 Edad de uso: hasta 6 años	JMC-905 04/11/04/00/00/00	ARCOURBAN
	VISTA GENERAL CON COTAS EN MILIMETROS		
ESCALA:	Plano propiedad de Arcourban S.L. protegido por ley 3/91 sobre competencia desleal. La empresa receptora se compromete a un tratamiento confidencial de la información emitida en este plano.		1º 18/05/2016 · 2º 13/05/2019 · 3º 10/12/2025 · 4º