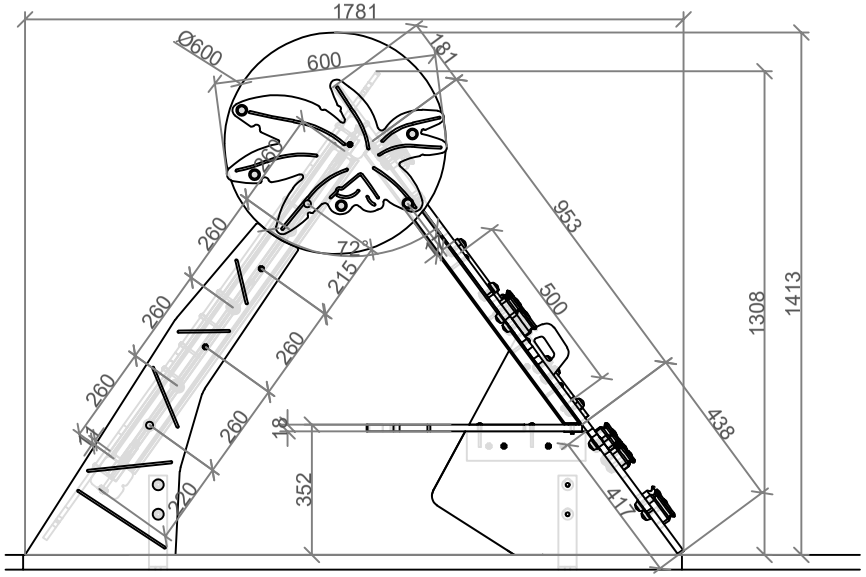

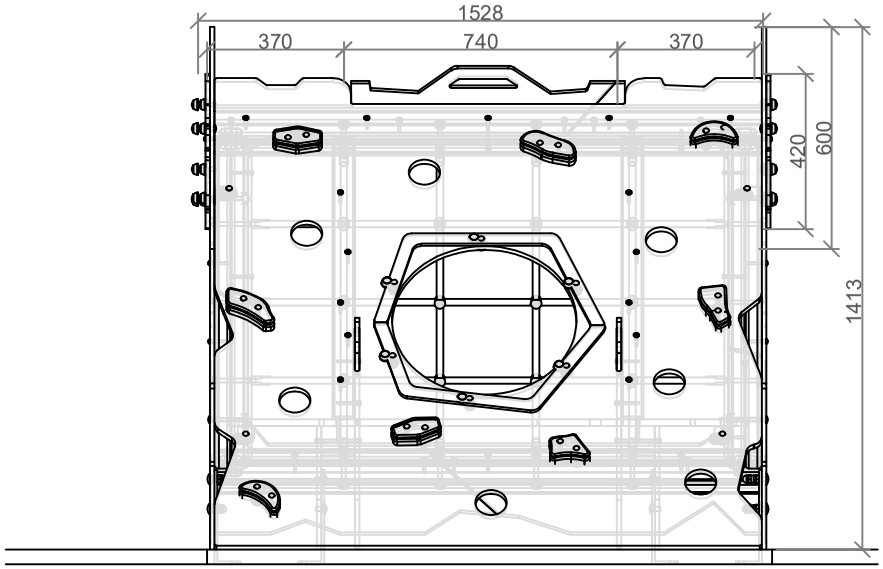

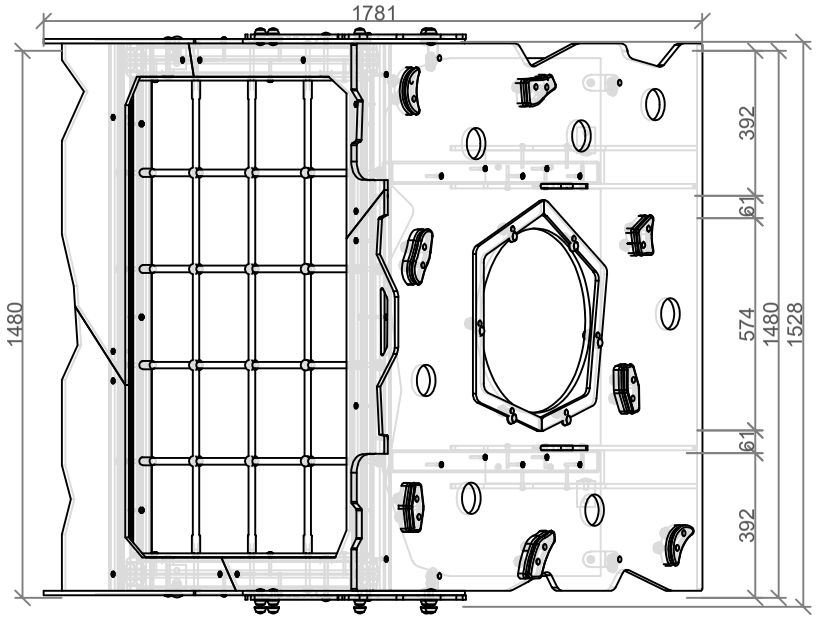

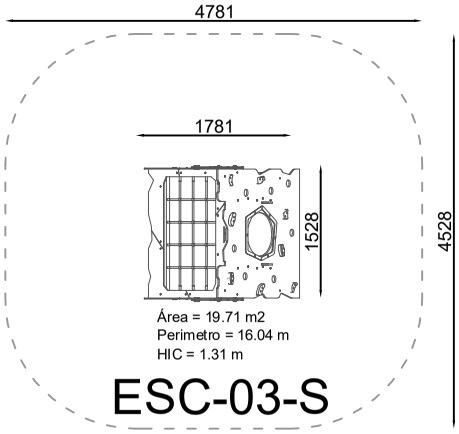

FECHA: Junio 2022 02/06/2022	Plano general - ESC-03-S - Himalaya Pirámide de escalada rocódromo Edad de uso: hasta 12 años	ESC-03-S 04/07/15/00/00	ARCOURBAN
	VISTA GENERAL CON COTAS EN MILIMETROS		
ESCALA:	Plano propiedad de Arcourban S.L. protegido por ley 3/91 sobre competencia desleal. La empresa receptora se compromete a un tratamiento confidencial de la información emitida en este plano.		1º 25/09/2024 · 2º 20/11/2025 · 3º 31/08/2022 · 4º 30/01/2024