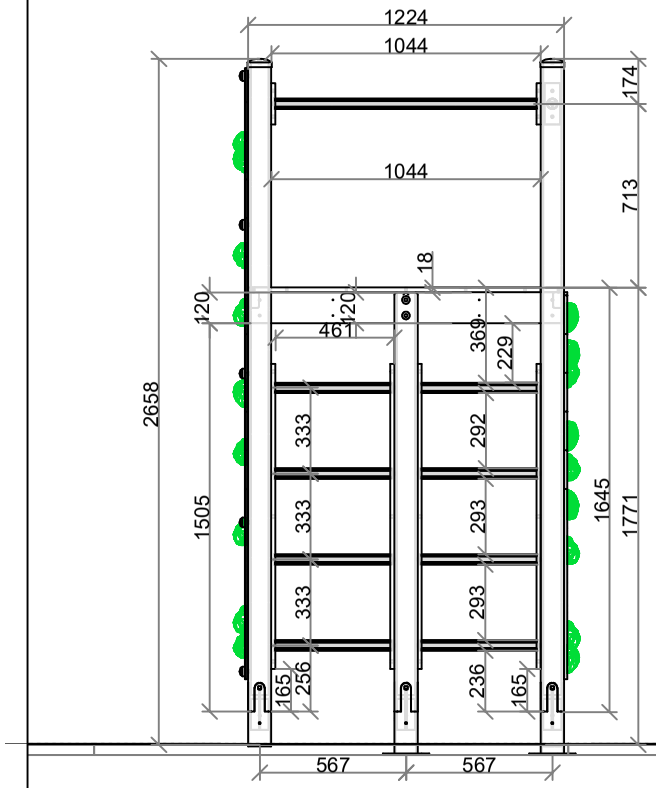

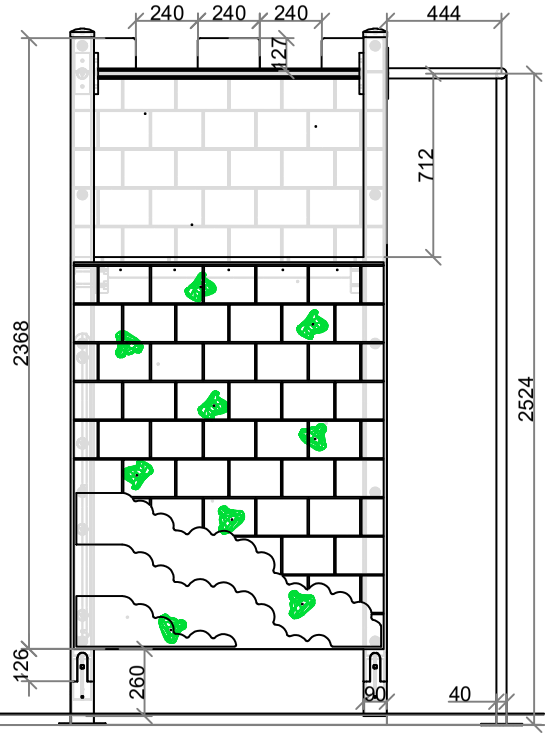

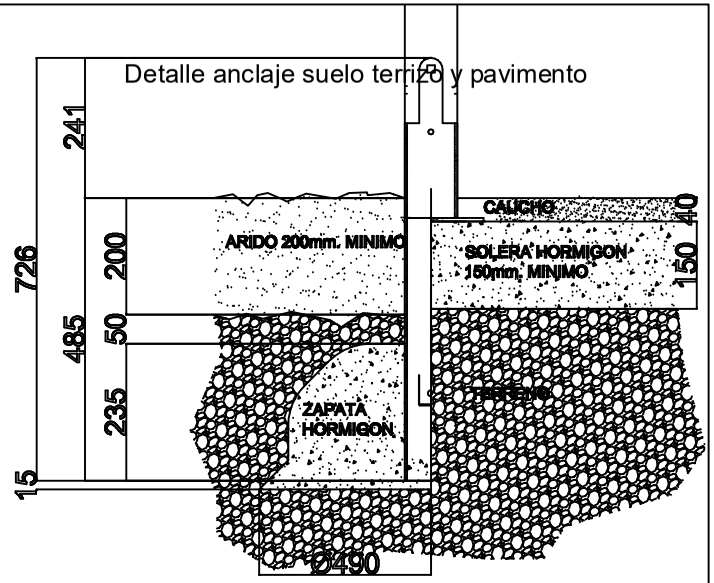

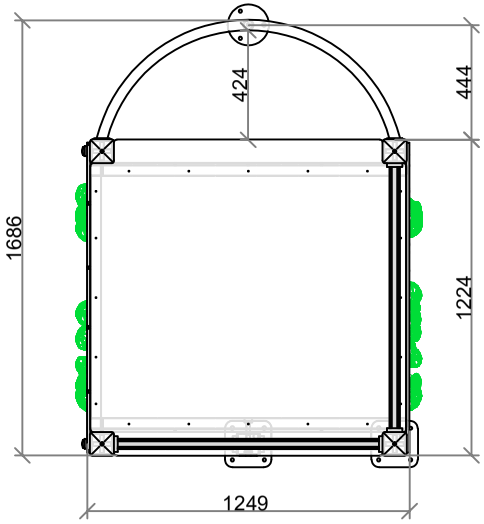

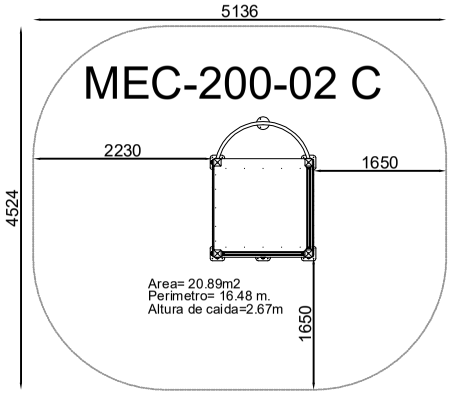

FECHA: Julio 2011 19/07/2011	Plano general - MEC-200-02 C Torre escalada medieval Edad de uso: superior a 6 años	MEC-200-02 C 04/07/09/00/00/00
	VISTA GENERAL CON COTAS EN MILIMETROS	ARCOURBAN
ESCALA:	Plano propiedad de Arcourban S.L. protegido por ley 3/91 sobre competencia desleal. La empresa receptora se compromete a un tratamiento confidencial de la información emitida en este plano.	1º 19/07/2011 · 2º 08/11/2011 · 3º 15/03/2013 · 4º 21/11/2025