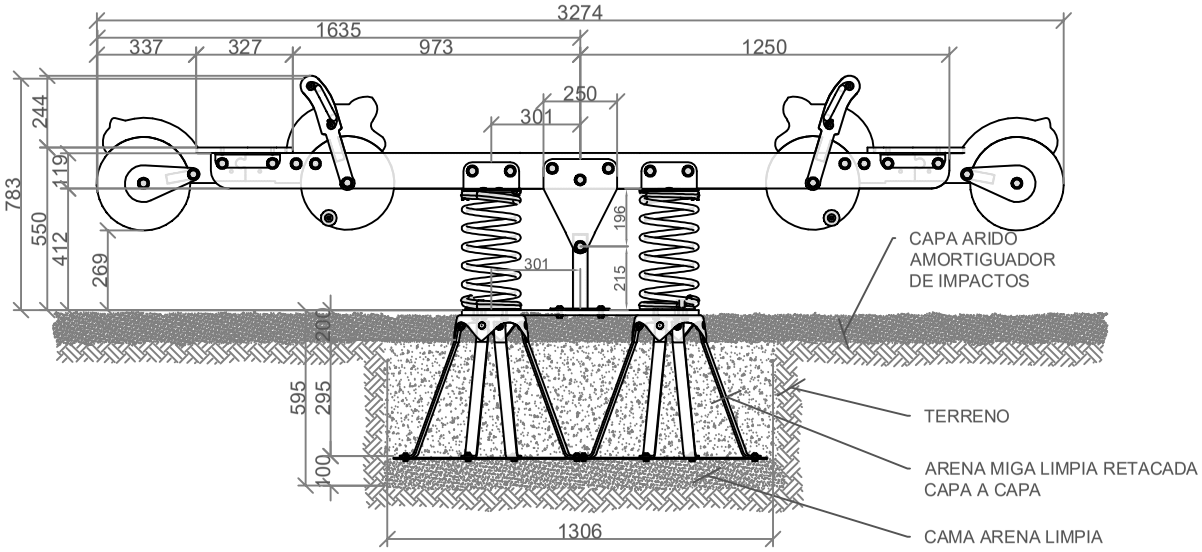

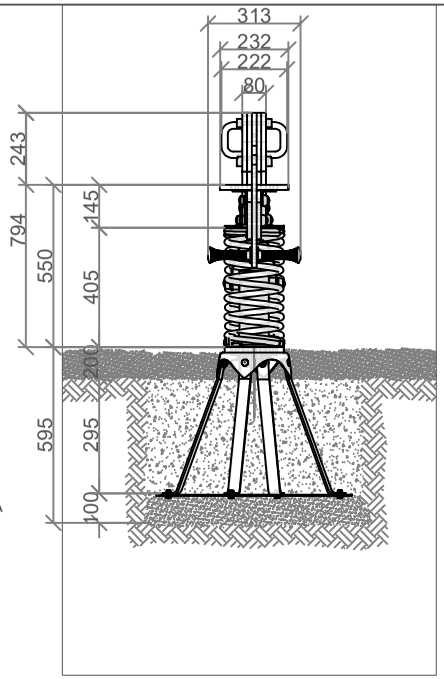

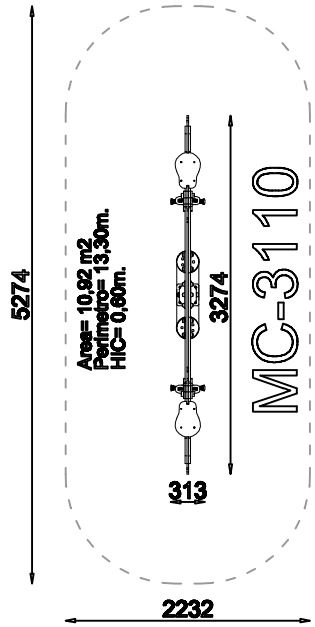

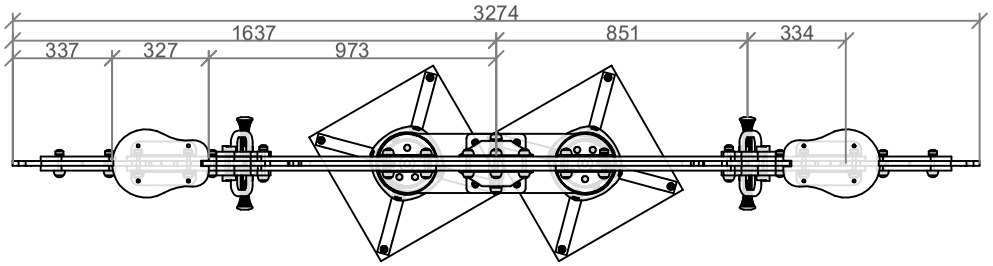

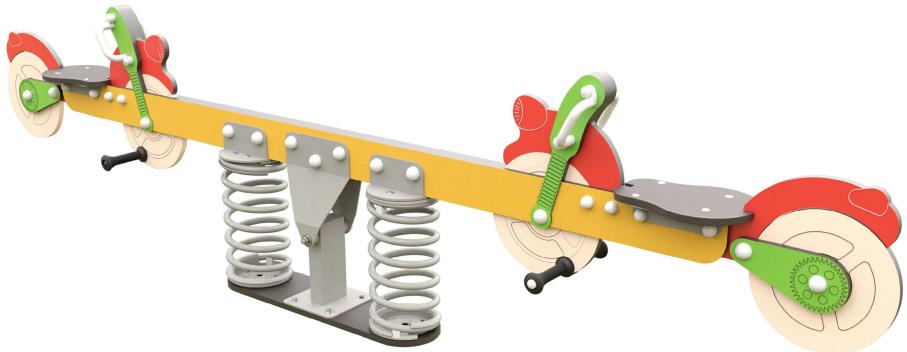

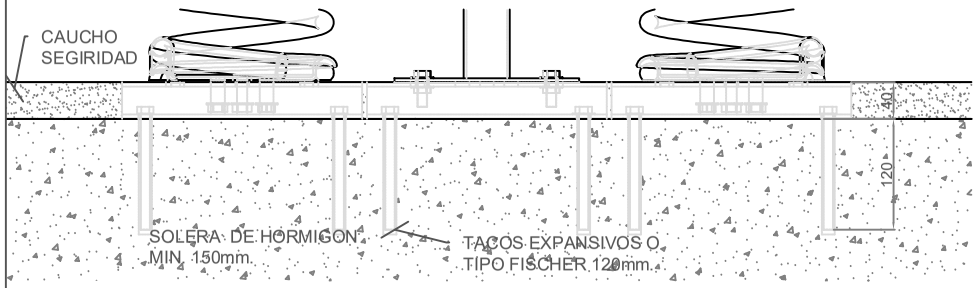

FECHA: Enero 2010 08/01/2010	Plano general - Balancín muelle " Carrera de motos" MC-3110 Edad de uso: hasta 6 años	MC-3110 04/02/02/04/00	ARCOURBAN
	VISTA GENERAL CON COTAS EN MILIMETROS		
ESCALA:	Plano propiedad de Arcourban S.L. protegido por ley 3/91 sobre competencia desleal. La empresa receptora se compromete a un tratamiento confidencial de la información emitida en este plano.		1º 08/01/2010 · 2º 12/04/2013 · 3º 12/11/2025 · 4º