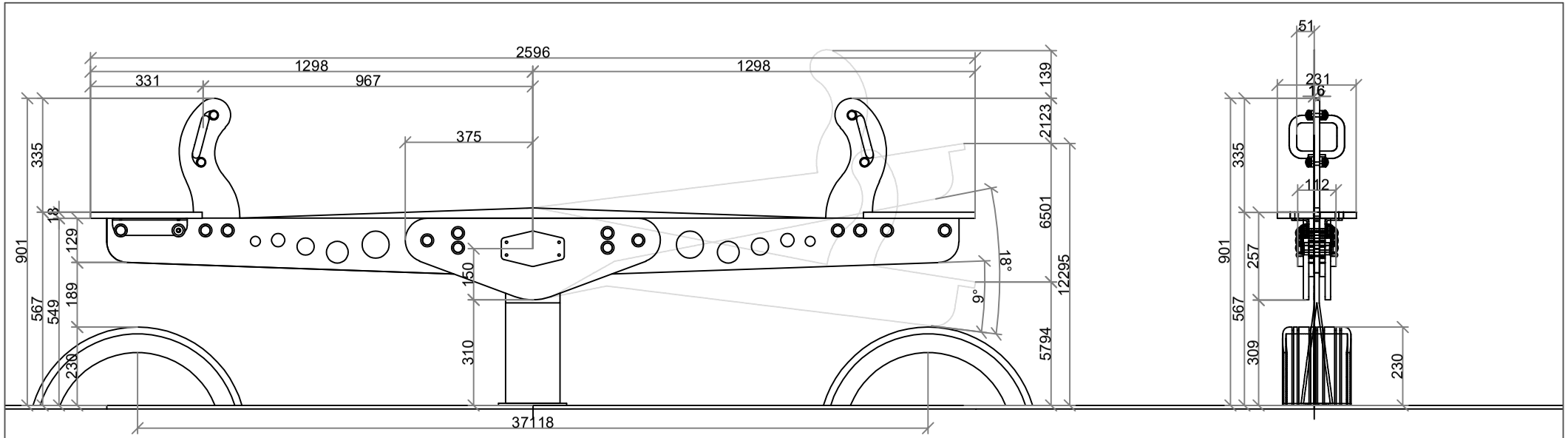

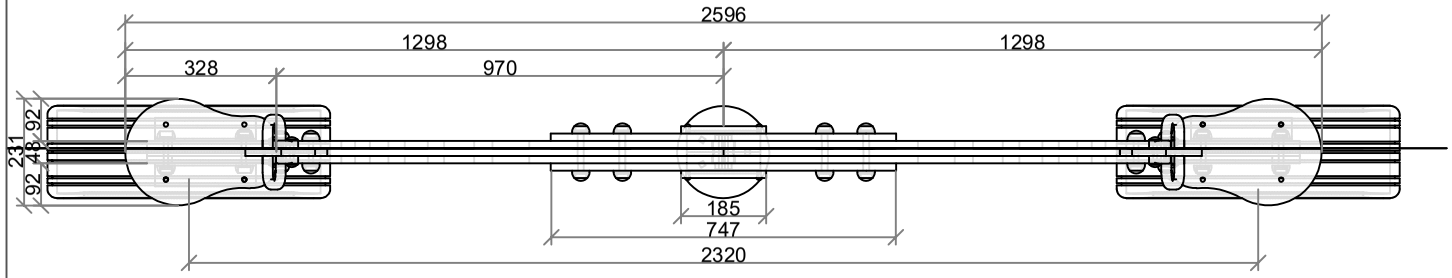

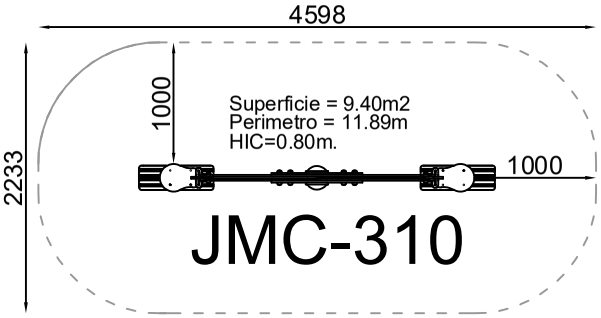

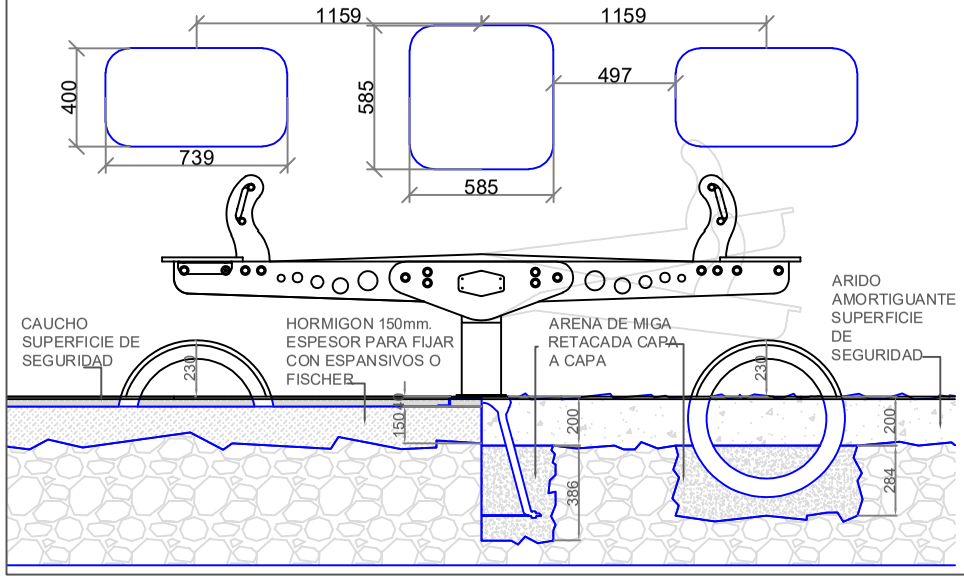

FECHA: Julio 2006 12/07/2006	JMC-310 Balancín 2 plazas Mayores de 36 meses	JMC-310 04-02-01-01-00	ARCOURBAN
	VISTA GENERAL CON COTAS EN MILIMETROS		
ESCALA:	Plano propiedad de Arcourban S.L. protegido por ley 3/91 sobre competencia desleal. La empresa receptora se compromete a un tratamiento confidencial de la información emitida en este plano.		5º 15/04/2019 · 6º 11/11/2025 3º 25/02/2007 · 4º 17/09/2012